Riscaldamento
Dati tecnici

EAVX-D6VG



> EAVX16S18DA6VG
> EAVX16S23DA6VG

INDICE
EAVX-D6VG

1 Caratteristiche 2

2 Specifiche 3
Specifiche tecniche 3
Specifiche elettriche 4

3 Dati elettrici 6

4 Opzioni 7

5 Tabelle delle capacità 8
Prestazioni acqua calda sanitaria 8

6 Schemi dimensionali 9

7 Centro di gravità 10

8 Schemi delle tubazioni 11

9 Schemi elettrici 12
Schemi elettrici - Monofase 12

10 Schemi di connessione esterna 15

11 Installazione 16
Metodo di installazione 16

12 Campo di funzionamento 17

13 Rendimento idraulico 18
Perdita di prevalenza unità 18

1 Caratteristiche

Pompa di calore aria-acqua a pavimento per il riscaldamento, il raffrescamento e la produzione di acqua calda; ideale per abitazioni a basso consumo energetico

- La combinazione tra un serbatoio dell'acqua calda sanitaria in acciaio inossidabile da 180 o 230L e la pompa di calore garantisce un'installazione semplice
- Tutti i componenti idraulici sono inclusi, quindi non servono componenti di terzi
- La scheda elettronica e i componenti idraulici si trovano nella parte frontale e sono quindi facilmente accessibili
- Ingombro di installazione ridotto pari a 600x600mm
- Sistema di riscaldamento e raffreddamento efficiente dal punto di vista energetico basato sulla tecnologia a pompa di calore aria-acqua





Online Controller

2 Specifiche

2-1 Specifiche tecniche					EAVX16S18D6VG	EAVX16S23D6VG
Potenza assorbita	Nom.			kW	0,21	
Rivestimento	Materiale				Piastra di lamiera rivestita	
Dimensioni	Unità	Altezza		mm	1.650	1.850
		Larghezza		mm	595	
		Profondità		mm	625	
	Unità compatta	Altezza		mm	1.820	2.020
		Larghezza		mm	720	
		Profondità		mm	740	
Peso	Unità			kg	109	118
	Unità compatta			kg	126	135
Guarnizione	Materiale				Legno / Cartone_ / Pellicola in PE / Metallo	
	Peso			kg	16	
Serbatoio	Nome				Serbatoio dell'acqua calda sanitaria in acciaio inossidabile da 180 l	Serbatoio acqua calda sanitaria in acciaio inox da 230 L
	Volume acqua			l	180	230
	Materiale				Acciaio inox (EN 1,4521)	
	Maximum water temperature			°C	70,0	
	Max. pressione acqua			bar	10	
	Isolante	Materiale			Poliuretano espanso	
		Perdita di calore		kWh/24h	1,2 (1)	1,4 (1)
	Protezione contro la corrosione				Decapaggio	
	Classe di efficienza energetica				B	
	Perdita di calore permanente			W	50	58
	Capacità			l	180	220
Valvola a 3 vie	Coefficiente di flusso (kV)	Riscaldamento di ambienti		m³/h	8	
		Serbatoio acqua calda sanitaria		m³/h	10	
Pump	Type				Grundfos UPMXL GEO 25-125 130 PWM	
	Numero di velocità				PWM	
	Potenza assorbita			W	179	
Vaso di espansione	Volume			l	10	
	Max. pressione acqua			bar	3	
	Pre-pressione			bar	1	
Campo di funzionamento	Riscaldamento	T. esterna	Min.	°C	0 (2)	
			Max.	°C	0 (2)	
		Lato acqua	Min.	°C	0 (2)	
			Max.	°C	0 (2)	
	Indoor installation	Ambient	Min.	°CBS	5	
			Max.	°CBS	35 (8)	
	Raffrescamento	T. esterna	Min.	°CBS	0 (2)	
			Max.	°CBS	0 (2)	
		Lato acqua	Min.	°C	0 (2)	
			Max.	°C	0 (2)	
	Acqua calda sanitaria	Lato acqua	Min.	°C	0 (2)	
			Max.	°C	0 (2)	
Scambiatore di calore lato acqua	Portata acqua	Min.		l/min	20,0 (3)	
Circuito idraulico - Lato acqua calda sanitaria	Materiale tubazione				Acciaio inossidabile	
	Attacchi tubazioni	Acqua fredda ingresso / Acqua calda uscita		poll.	G 3/4" FEMMINA	
		Raccordo ricircolo		poll.	G 3/4" FEMMINA	
Livello potenza sonora	Nom.			dBA	44,0 (4)	
Livello pressione sonora	Nom.			dBA	30,0 (5)	

2 Specifiche

2-1 Specifiche tecniche				EAVX16S18D6VG	EAVX16S23D6VG
Circuito idraulico	Diametro attacchi delle tubazioni		poll.	G 1" (femmina)	
	Materiale tubazione			Cu	
	Diametro tubature interne		poll.	1-1/4"	
	Tubazioni		poll.	1"	
	Valvola di sicurezza		bar	3	
	Manometro			Digitale	
	Valvola di scarico / valvola di riempimento			No	
	Valvola di intercettazione			Sì	
	flussostato			Sì	
	Valvola di spurgo aria			Sì	
	Volume totale acqua		l	2,5 (6)	
	Volume minimo d'acqua nel sistema per il Raffrescamento		l	20 (7)	
	Volume minimo d'acqua nel sistema per il riscaldamento		l	20 (7)	
Dispositivi di sicurezza	Descrizione	01		Interruttore termico	
Capacità riscaldatore	Step 1		kW	2	
	Step 2		kW	2 or 4	
Generale	Dati Fornitore/ Costruttore	Nome o marchio		Daikin Europe N.V.	
		Nome e indirizzo		Daikin Europe N.V. - Zandvoordestraat 300, 8400 Oostende, Belgium	

2-2 Specifiche elettriche					EAVX16S18D6VG	EAVX16S23D6VG
Alimentazione	Name				Vedi nota 9	
	Gamma di tensione	Min.		%	10	
		Max.		%	10	
IP class	IP				IP X0B	
Riscaldatore elettrico	Alimentazione	Nome			6V3	
		Fase			1~ / 3~	
		Frequenza		Hz	50	
		Tensione		V	230	
	Corrente	Max. corrente di funzionamento		A	26,0	
		Zmax	List	Ω	0,22	
		Valore Ssc minimo			Dispositivo conforme a EN/IEC 61000-3-12	
	Fusibili consigliati			A	20,000 (8)	
Collegamenti elettrici- Cavo di comunicazione	Quantità				3	
	Nota				2.5 mm²	
Collegamenti elettrici- Contatore elettrico	Quantità				2	
	Nota				Minimo 0,75 mm² (rilevamento impulsi 5VDC)	
Collegamenti elettrici- Alimentazione preferenziale energia utilizzata kWh	Quantità				Tensione: 2	
	Nota				Tensione 6,3A (Scegliere il diametro e il tipo in conformità alle normative locali e nazionali vigenti)	
Collegamenti elettrici- Pompa acqua calda sanitaria	Quantità				2	
	Nota				Minimo 0,75 mm² (2A picchi di corrente, 1A in continuo)	
Collegamenti elettrici- Per alimentazione riscaldatore ausiliario	Quantity				Prewired	
Collegamenti elettrici- Per collegamento con R6T	Quantità				2	
	Nota				Minimo 0,75 mm²	
Collegamenti elettrici- Per collegamento con A3P	Quantità				Dipende dal tipo di termostato / consultare il manuale di installazione	
	Nota				Tensione: 230V / Corrente max.: 100mA / Min. 0,75mm²	

2 Specifiche

2-2 Specifiche elettriche		EAVX16S18D6VG	EAVX16S23D6VG
Collegamenti elettrici- Per collegamento con M2S	Quantità	2	
	Nota	Tensione: 230V / Corrente max.: 100mA / Min. 0,75mm²	
Collegamenti elettrici- Per collegamento con FWXV* opzionale (ingresso e uscita controllo potenza)	Quantità	4	
	Nota	100 mA. minimo 0.75 mm²	

Note

(1) Si basa su un dT di 45 K

(2) Consultare i dati relativi al campo di funzionamento dell'unità.

(3) Il campo di funzionamento è esteso a portate inferiori solamente se l'unità funziona solo con la pompa di calore. (Non in fase di avvio, riscaldatore di riserva e sbrinamento esclusi).

(4) Misurato con perdita di carico di 10 kPa nel sistema di riscaldamento a condizioni di funzionamento dell'acqua in uscita di 47-55°C in un ambiente con temperatura esterna di 20°C. BS/BU 7°C/6°.

(5) Valore misurato in camera anecoica a distanza di 1 m dall'unità. Valore relativo, dipende dalla distanza e dall'ambiente acustico. Livello di pressione sonora misurato con perdita di carico di 10 kPa nel sistema di riscaldamento a condizioni di funzionamento dell'acqua in uscita di 47-55°C in ambiente con temp. esterna di 20°C.

(6) Comprese tubazioni + riscaldatore di riserva; escluso vaso di espansione

(7) Esclusa l'acqua nell'unità. Il contenuto minimo d'acqua è sufficiente per la maggior parte delle applicazioni. Durante le procedure più delicate potrebbe occorrere un quantitativo maggiore di acqua.

(8) Classe di intervento C 4 poli curva 20 A 400V (fare riferimento allo schema elettrico)

Dipende dal tipo di funzionamento; consultare il manuale di installazione

L'alimentazione dell'Hydro-box sopra menzionata è valida solamente per il riscaldatore di riserva. Il quadro elettrico e la pompa dell'Hydro-box sono forniti tramite l'unità esterna. Il serbatoio dell'acqua calda sanitaria opzionale dispone di un'alimentazione separata.

3 Dati elettrici

3 - 1 Dati elettrici

EAVH-D6V(G)
EAVH-D9W(G)
EAVX-D6V(G)
EAVX-D9W(G)
EAVZ-D6W
EAVZ-D9W

Specifiche elettriche

				6V						9W			
Riscaldatore di riserva	Tipo												
	Impostazione capacità		[kW]	2 - 4	2 - 6	4 - 6	2-4 (in caso di emergenza: 2-6)		6	3 - 6	3 - 9	3 - 6 (in caso di emergenza: 3 - 9)	
	Capacità stadio			2	2	2	2	2	1	2	2	2	2
	Capacità stadio 1		kW	2	2	2	2	2	6	3	3	3	3
	Capacità stadio 2		kW	4	6	4	4	6	-	6	9	6	9
	Tempo di ritardo minimo tra uno stadio e l'altro			Nota 4						Nota 4			
	Alimentazione	Fase		1~					3~	3~			
	(1)	Frequenza	Hz	50						50			
		Tensione	V	230 +-10%						400 +-10%			
	Corrente	Corrente di esercizio nominale	A	17,4	26,1	26,1	17,4	26,1	15	8,7	13	8,7	13
		Zmax (riscaldatore di riserva) (2)	Ω									-	
			Complesso	-						-			
		Valore Ssc minimo	kVA		(3)			(3)		-			

Note

(1)	L'alimentazione menzionata sopra dell'hydrobox serve solo per il riscaldatore di riserva. Alimentazione del surriscaldatore
(2)	Secondo la norma EN/CEI 61000-3-11, potrebbe essere necessario consultare il gestore della rete di distribuzione, per assicurarsi che l'apparecchiatura venga collegata a linee di alimentazione esclusivamente con Zsys ≤ Zmax.
(3)	L'apparecchiatura è conforme alla normativa EN/CEI 61000-3-12.
EN/IEC 61000-3-11	Standard Tecnico Europeo/Internazionale che definisce i limiti per le variazioni, gli sbalzi e lo sfarfallio della tensione nei sistemi di alimentazione pubblica a bassa tensione per apparecchiature con corrente nominale ≤ 75 A.
EN/IEC 61000-3-12	Standard Tecnico Europeo/Internazionale che definisce i limiti per le correnti armoniche prodotte da apparecchiature collegate a sistemi pubblici a bassa tensione con corrente di entrata > 16 A e ≤ 75 A per fase.
Zsys	Impedenza del sistema

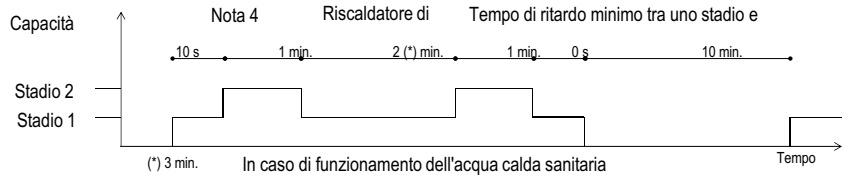

4D121000

4 Opzioni

4 - 1 Opzioni

EAVH-D6V(G)
EAVH-D9W(G)
EAVX-D6V(G)
EAVX-D9W(G)
EAVZ-D6W
EAVZ-D9W

Disponibilità kit per unità esterne

		EPGA11DAV3	EPGA14DAV3	EPGA16DAV3
EKBPH140L7	Riscaldatore piastra fondo	o	o	o

Apparecchiatura montata alla fabbrica per EAV(H/X/Z)16S*DA*

Descrizione	EAV(H/X/Z)16S*DA*			
Modello per il solo riscaldamento EAVH*	18 - 6V (8)	18 - 9W (8)	23 - 6V (8)	23 - 9W (8)
Modello reversibile EAVX*	18 - 6V (8)	18 - 9W (8)	23 - 6V (8)	23 - 9W (8)
(Bizona integrata)	18 - 6V (8)	18 - 9W (8)	23 - 6V (8)	23 - 9W (8)
Riscaldatore di riserva 2-4-6kW 1N~230 V	o	-	o	-
Riscaldatore di riserva 2-4-6kW 3~230 V	o	-	o	-
Riscaldatore di riserva 3-6-9kW 3N~400 V	-	o	-	o
Serbatoio dell'acqua calda sanitaria 180L	o	o	-	-
Serbatoio dell'acqua calda sanitaria 230L	-	-	o	o

Tabella delle combinazioni esterne per EAV(H/X/Z)16S(18/23)DA

		EPGA11DAV3	EPGA14DAV3	EPGA16DAV3
EAVH16S(18/23)DA*	Unità interna solo riscaldamento	o	o	o
EAVX16S(18/23)DA*	Unità interna reversibile	o	o	o
EAVZ16S(18/23)DA*	(Bizona integrata)	o	o	o

Riferimento	Descrizione		
	Non applicabile per i modelli EAVH* & EAVX*	EAVH*	EAVX*
BZKA7V3	Kit bizona	o	o

Disponibilità kit per unità interne

Riferimento	Descrizione		EAV*16S*DA*			
EAVH*	Unità interna solo riscaldamento		18 - 6V	18 - 9W	23 - 6V	23 - 9W
EAVX*	Unità interna reversibile		18 - 6V	18 - 9W	23 - 6V	23 - 9W
EAVZ*	(Bizona integrata)		18 - 6V	18 - 9W	23 - 6V	23 - 9W
EKRP1HBAA	Scheda con I/O digitale	*(1) (2)	o	o	o	o
EKRP1AHTA	Scheda a richiesta	*(3)	o	o	o	o
BRC1HHDA	Interfaccia utente semplificata		o	o	o	o
EKPCCAB4	Cavo del PC	*(4)	o	o	o	o
KRCS01-1	Sensore interno remoto	*(5)	o	o	o	o
EKRSCA1	Sensore remoto per unità esterna	*(5)	o	o	o	o
BRP069A61	Adattatore LAN per il controllo da smartphone		o	o	o	o
BRP069A62	Adattatore LAN per il controllo da smartphone		o	o	o	o
EKCC8-W	Interfaccia utente universale centralizzata		o	o	o	o
EKHVCONV2	Kit di conversione: solo riscaldamento a reversibile.		o	o	o	o
FWXV15AVEB	Convettore con pompa di calore	*(6)	o	o	o	o
FWXV20AVEB	Convettore con pompa di calore	*(6)	o	o	o	o
EKVKHPC	Kit valvole convettore della pompa di calore		o	o	o	o
EKRTWA	Termostato ambiente cablato		o	o	o	o
EKRTR1	Termostato ambiente wireless		o	o	o	o
EKRTETS	Sensore del termostato ambiente esterno	*(7)	o	o	o	o

Osservazione

Sono vietate combinazioni diverse da quelle riportate in questa tabella di combinazioni.

Note

(1) **Scheda che fornisce collegamenti in uscita aggiuntivi:**
- **(a) Controllo della fonte di calore esterna (funzionamento bivalente).**
- **(b) Segnale di uscita ATTIVATO/DISATTIVATO remoto per riscaldamento/raffreddamento ambienti**
- **(c) Uscita dell'allarme remoto**

(2) **I relè aggiuntivi per consentire il controllo bivalente delle combinazioni con un termostato ambiente esterno vanno installati in loco.**

(3) **La scheda elettronica deve ricevere fino a 4 ingressi digitali per la limitazione della potenza**

(4) **Cavo dati per collegamento con PC.**

(5) **Può essere collegato soltanto 1 sensore remoto: sensore interno OPPURE sensore esterno.**

(6) **Il kit valvola è obbligatorio se è installato un convettore con pompa di calore su un modello reversibile (non obbligatorio per i modelli per il solo riscaldamento).**

(7) **EKRTETS può essere usato solo in combinazione con EKRTR1**

(8) **La capacità del riscaldatore di riserva dipende dall'impostazione di un'interfaccia utente.**

3D120997

5 Tabelle delle capacità

5 - 1 Prestazioni acqua calda sanitaria

EAVH-D6V(G)
EAVH-D9W(G)
EAVX-D6V(G)
EAVX-D9W(G)
EAVZ-D6W
EAVZ-D9W

Tempi di riscaldamento

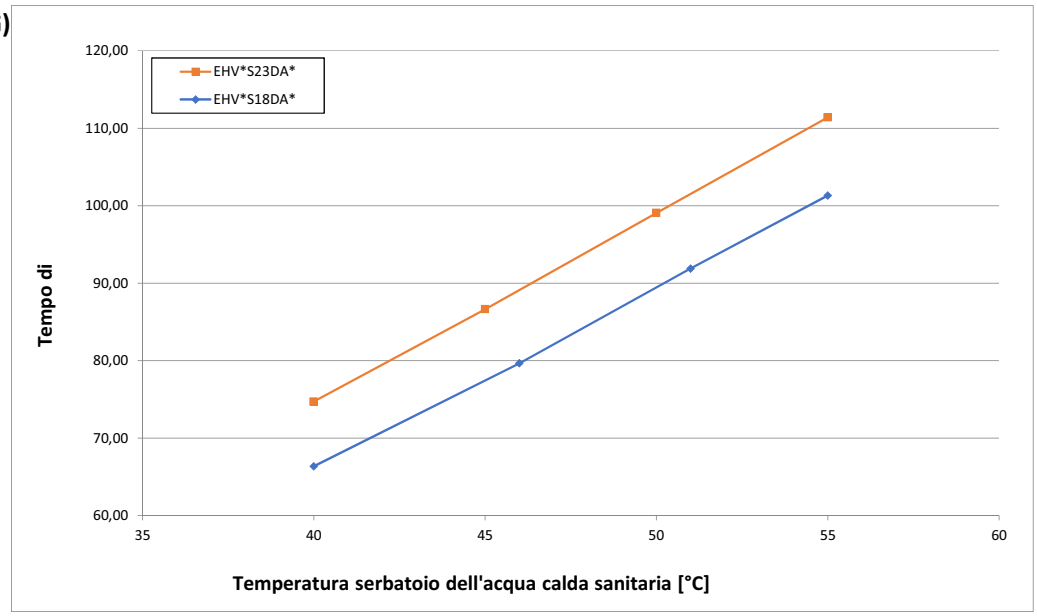

Note

1. Tempo necessario all'unità interna (solo per il funzionamento a pompa di calore) per riscaldare il serbatoio dell'acqua calda sanitaria portandolo da 10°C alla temperatura indicata.
   Vedere il range di funzionamento per la temperatura massima del serbatoio dell'acqua calda sanitaria durante il funzionamento della sola pompa di calore.

	Tempo di riscaldamento serbatoio acqua calda sanitaria fino a 45°C
EHV*04S18DA*	79 min.
EHV*08S23DA*	87 min.

4D113329

EAVH-D6V(G)
EAVH-D9W(G)
EAVX-D6V(G)
EAVX-D9W(G)
EAVZ-D6W
EAVZ-D9W

Guida alla selezione del volume del serbatoio dell'acqua calda sanitaria (1)

Veq 40°C= quantità di acqua con una temperatura di 40°C che è possibile prelevare al rubinetto quando il serbatoio dell'acqua calda sanitaria è riscaldato ad una certa temperatura, e la temperatura dell'acqua fredda in entrata è di 10°C.

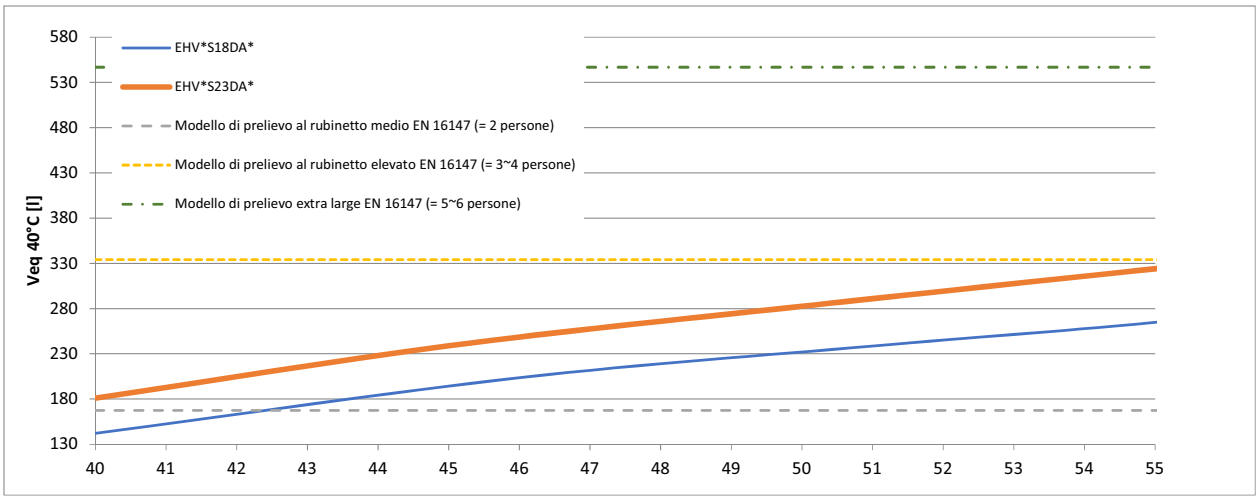

Se è richiesto un Veq 40°C giornaliero più elevato, allora sono necessari dei cicli di riscaldamento aggiuntivi entro 24 ore.
Per ulteriori informazioni, vedere il manuale d'uso.

Note

(1) Secondo la norma EN16147.

4D113329

6 Schemi dimensionali

6 - 1 Schemi dimensionali

EAVH-D6V(G)
EAVH-D9W(G)
EAVX-D6V(G)
EAVX-D9W(G)

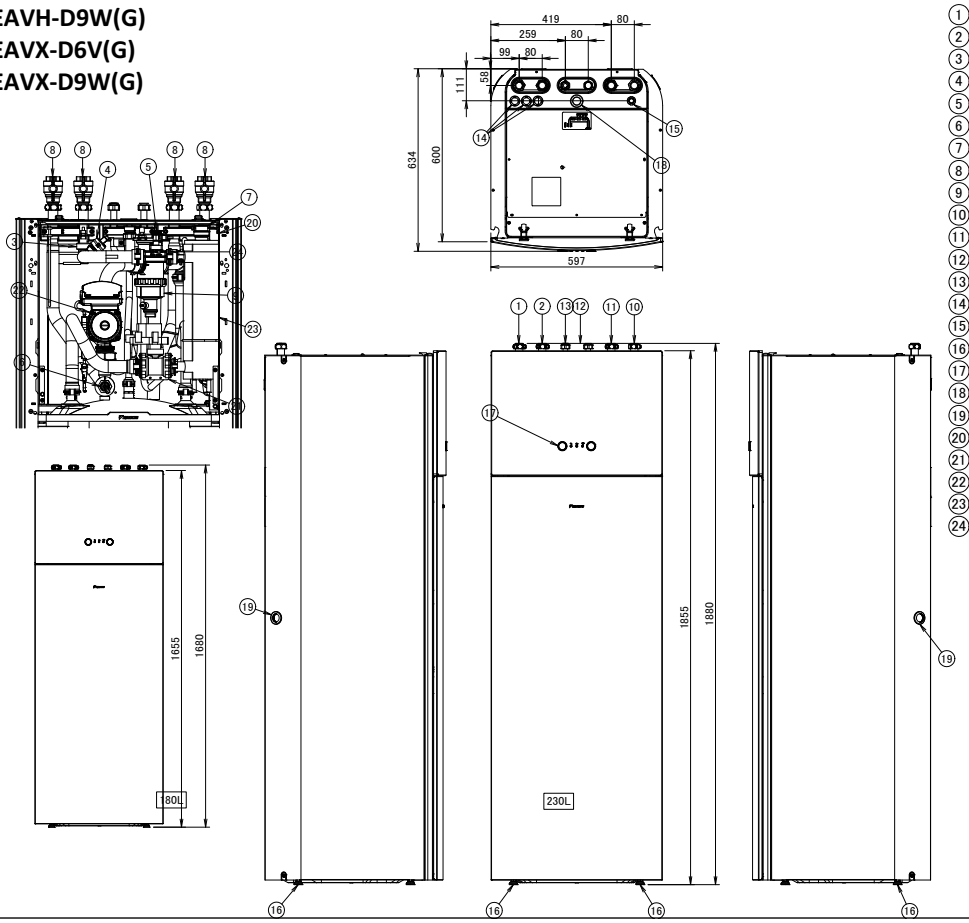

1. Connessione 1" di uscita dell'acqua (All'unità esterna)
2. Connessione 1" di entrata dell'acqua (All'unità esterna)
3. Interruttore flusso
4. Sensore pressione acqua riscaldamento ambiente
5. Valvola di sicurezza
6. Valvola di scarico del circuito idraulico
7. Spurgo aria
8. Valvola di intercettazione
9. Filtro magnetico / separatore di sporcizia
10. Connessione 1" F BSP di entrata dell'acqua
11. Connessione 1" F BSP di uscita dell'acqua
12. Acqua calda sanitaria: entrata acqua fredda 3/4" F BSP
13. Acqua calda sanitaria: uscita acqua calda 3/4" F BSP
14. Entrata cablaggio di alta tensione Ø 24mm
15. Entrata cablaggio di bassa tensione Ø 15mm
16. Piedini di livellamento
17. Interfaccia utente
18. Collegamento di ricircolo G 3/4" (femmina)
19. Uscita di scarico (unità + valvola di sicurezza)
20. Vaso di espansione
21. Valvola a 3 vie
22. Pompa
23. Riscaldatore di riserva
24. Sensore flusso

Viti utilizzate con l'unità:

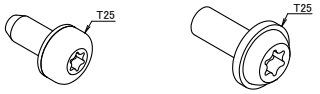

3D121002A

7 Centro di gravità

7 - 1 Centro di gravità

EAVH-D6V(G)
EAVH-D9W(G)
EAVX-D6V(G)
EAVX-D9W(G)
EAVZ-D6W
EAVZ-D9W

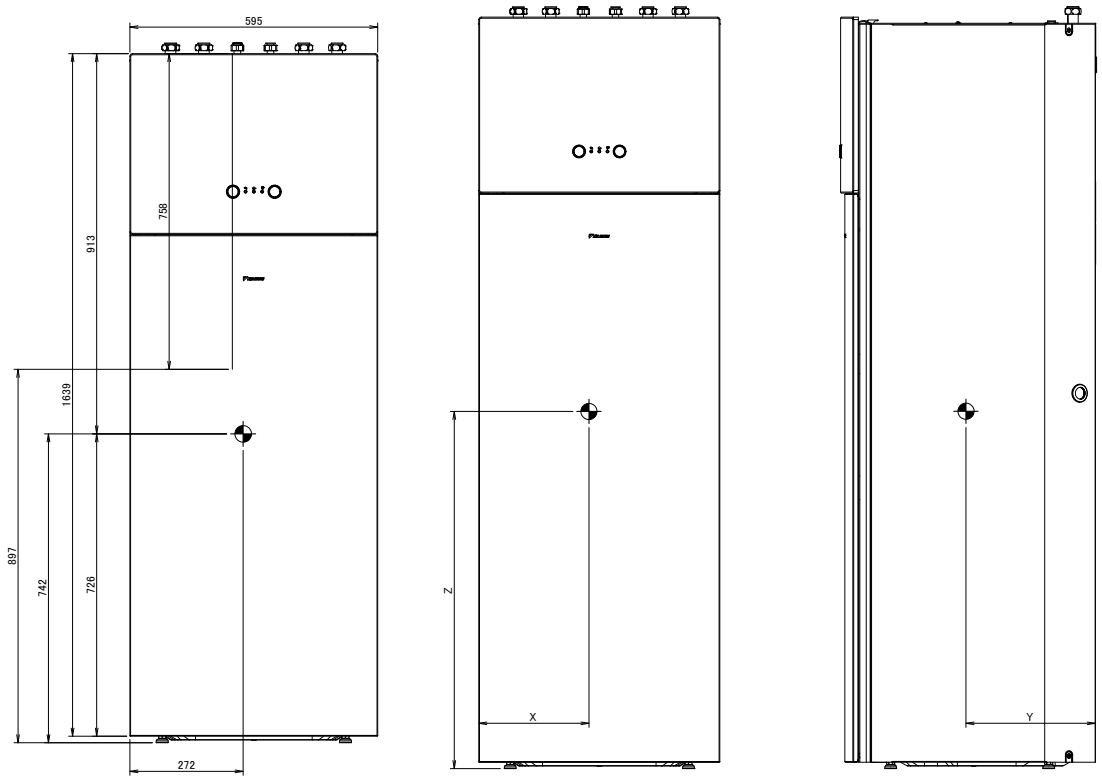

3D121014

8 Schemi delle tubazioni

8 - 1 Schemi delle tubazioni

EAVH-D6V(G)
EAVH-D9W(G)
EAVX-D6V(G)
EAVX-D9W(G)

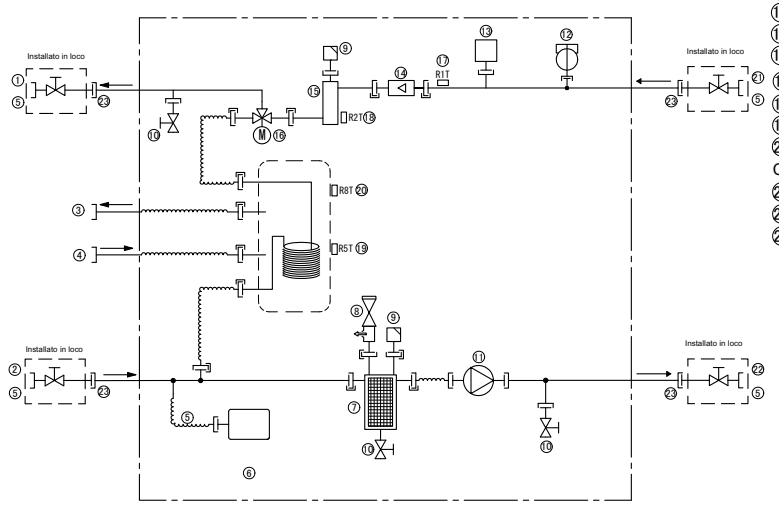

① Riscaldamento ambiente - USCITA acqua
② Riscaldamento ambiente - INGRESSO acqua
③ Acqua calda sanitaria: uscita acqua calda 3/4"
④ Acqua calda sanitaria: entrata acqua fredda 3/4"
⑤ Valvola di intercettazione 1" (mansione)
⑥ Vasoschio-f di emesmipana
⑦ Filtro magnetico / separatore
⑧ Valvola di sporciziadi sicurezza
⑨ Spurgo aria
⑩ Valvola di scarico
⑪ Pompa
⑫ Interruttore flusso
⑬ Sensore pressione acqua riscaldamento ambiente
⑭ Sensore flusso
⑮ Riscaldatore di riserva
⑯ Valvola a 3 vie (riscaldamento ambiente/acqua calda sanitaria)
⑰ R1T – Termistore acqua in entrata
⑱ R2T – Termistore del riscaldatore di riserva uscita acqua
⑲ R5T – Termistore del serbatoio
⑳ R8T – Termistore del serbatoio

Collegamenti delle tubazioni in loco
㉑ Connessione 1" di entrata dell'acqua
㉒ Connessione 1" di uscita dell'acqua
㉓ Connessione a vite 1"

Connessione a vite	Connessione brasata
Connettore a sganciamento rapido	Connessione svasata

3D120611A

9 Schemi elettrici

9 - 1 Schemi elettrici - Monofase

EAVH-D6V(G) / EAVX-D6V(G)
EAVH-D9W(G) / EAVX-D9W(G)

NOTE da consultare prima di avviare l'unità

X1M : Morsetto principale
X2M : Morsetto di cablaggio sul campo per CA
X5M : Morsetto di cablaggio sul campo per CC
X6M : Morsetto alimentazione BUH

: Collegamento a terra
: Non incluso nella fornitura
① : Diverse possibilità di cablaggio
: Opzione
: Non montato nel quadro
: Cablaggio diverso in base al modello
: Scheda elettronica

Nota 1: Il punto di connessione dell'alimentazione per BUH deve essere previsto all'esterno dell'unità.

Alimentazione riscaldatore di riserva
- ☐ 6T1 (3~, 230V, 6kW)
- ☐ 6V (1N~, 230V, 6kW)
- ☐ 6WN/9WN (3N~, 400V, 6/9kW)

Opzioni installate a cura dell'utente:
- ☐ Adattatore LAN
- ☐ Interfaccia utente remota
- ☐ Termistore int. temp. esterna
- ☐ Termistore est. temp. esterna
- ☐ Scheda elettronica I/O digitali
- ☐ Scheda elettronica controllo potenza
- ☐ Riscaldatore della piastra di fondo

LWT master:
- ☐ Termostato On/Off (con cavo)
- ☐ Termostato On/Off (wireless)
  - ☐ Termistore est.
- ☐ Termoconvettore per pompa di calore

Temperatura acqua in uscita aggiuntiva:
- ☐ Termostato On/Off (con cavo)
- ☐ Termostato On/Off (wireless)
  - ☐ Termistore est.
- ☐ Termoconvettore per pompa di calore

POSIZIONE NEL QUADRO

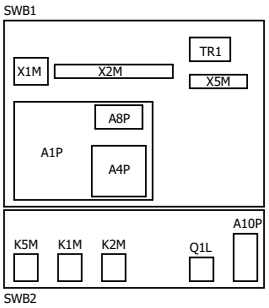

LEGENDA

La traduzione si trova nel manuale di installazione.

*: opzionale
: non compreso nella fornitura

Parte N.		Descrizione
A1P		scheda elettronica principale
A2P	*	termostato On/OFF (PC = circuito potenza)
A3P	*	termoconvettore per pompa di calore
A4P	*	scheda elettronica I/O digitali
A8P	*	scheda elettronica controllo potenza
A9P		indicatore di stato
A10P		scheda PSU MMI
A11P		scheda principale MMI
A12P		scheda display MMI
A13P	*	Adattatore LAN
A14P	*	scheda elettronica interfaccia utente
A15P	*	scheda ricevitore (termostato ON/OFF wireless)
B1L		sonda di flusso
B1PW		sensore pressione idrica
CN* (A4P)	*	connettore
DS1 (A8P)	*	DIP switch
E1H		elemento riscaldatore di riserva (1 kW)
E2H		elemento riscaldatore di riserva (2 kW)
E*P (A9P)		LED indicatore
F1B	#	fusibile di protezione da sovracorrenti riscaldatore ausiliario
F1T		riscaldatore di riserva fusibile termico
F1U, F2U (A4P)	*	fusibile 5 A T 250 V per scheda elettronica I/O digitale
FU1 (A1P)		fusibile T, 5 A, 250 V per scheda elettronica
FU2 (A10P)		fusibile T, 1,6 A, 250 V per scheda elettronica
K1M, K2M		contattore riscaldatore di riserva
K5M		BUH retroazione di sicurezza
K*R (A1P-A4P)		relè sulla scheda elettronica
M1P		pompa di alimentazione master
M2P	#	pompa acqua calda sanitaria
M2S	#	valvola a 2 vie per modalità raffrescamento
M3S		valvola a 3 vie per riscaldamento a pavimento/ acqua calda sanitaria
P1M		Display MMI
PC (A15P)	*	circuito di alimentazione
PHC1 (A4P)	*	circuito ingresso optoaccoppiatore
Q1L		riscaldatore di riserva protezione termica
Q4L	#	termostato di sicurezza
Q*DI	#	interruttore differenziale
R1H (A2P)	*	sensore di umidità
R1T (A1P)		termistore acqua in ingresso
R1T (A2P)	*	termostato sensore temperatura ambiente ON/OFF termostato
R1T (A14P)	*	interfaccia utente sensore temperatura ambiente
R2T (A1P)		termistore riscaldatore di riserva - uscita
R2T (A2P)	*	sensore esterno (pavimento o temperatura ambiente)
R5T, R8T		termistore acqua calda sanitaria
R6T	*	termistore temperatura ambiente esterno o interno/esterno
S1L		flussostato
S1S	#	Contatto PS tariffa kWh preferenziale
S2S	#	Ingresso pulsante contatore elettrico 1
S3S	#	Ingresso pulsante contatore elettrico 2
S6S-S9S	*	ingressi digitali limitazione potenza
SS1 (A4P)	*	selettore
SW1~2 (A12P)		manopole
SW3~5 (A12P)		pulsante
TR1		trasformatore di alimentazione
X6M	#	morsettiera alimentazione BUH
X*, X*A, J* X*H*, X*Y		connettore
X*M		morsettiera

4D120623

EAVH-D6V(G) / EAVX-D6V(G)
EAVH-D9W(G) / EAVX-D9W(G)

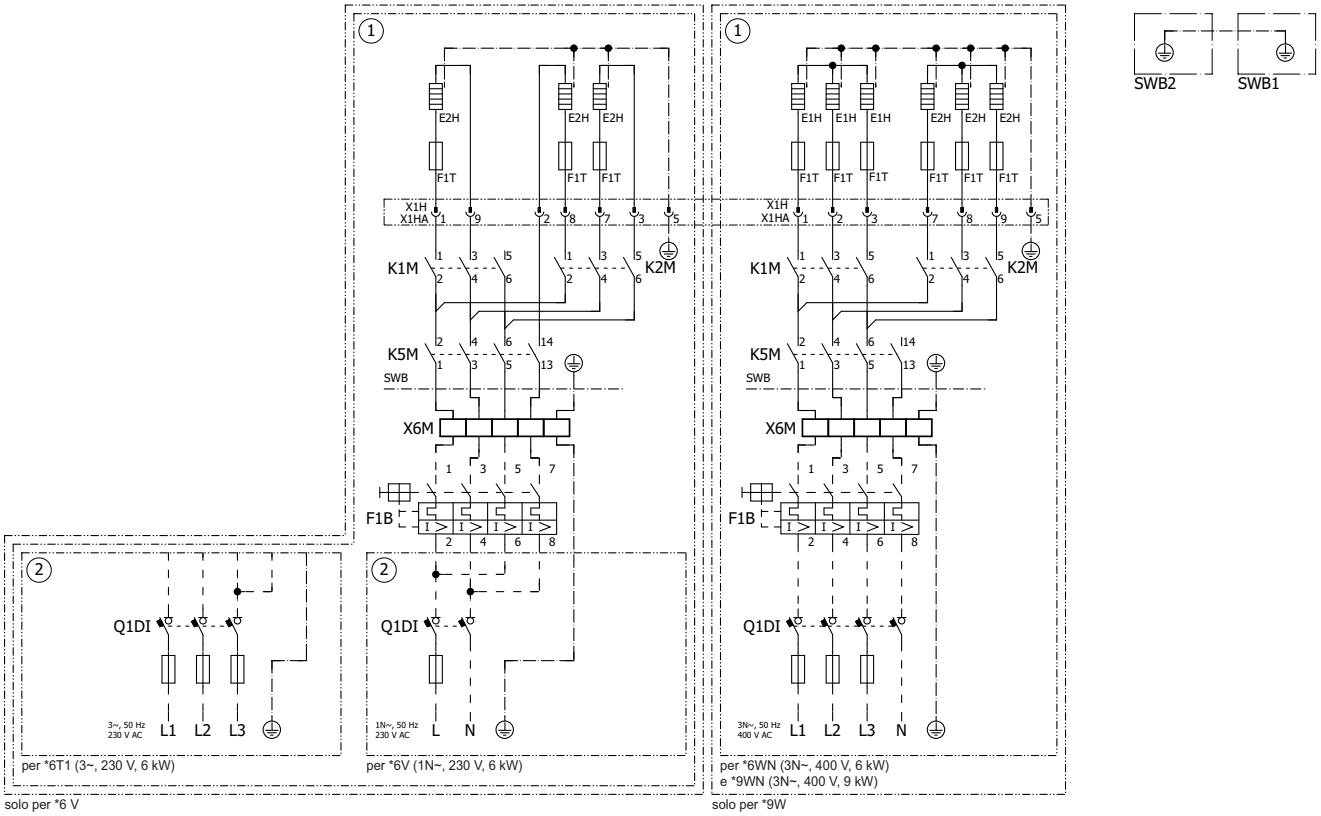

4D120623

9 Schemi elettrici

9 - 1 Schemi elettrici - Monofase

EAVH-D6V(G) / EAVX-D6V(G)
EAVH-D9W(G) / EAVX-D9W(G)

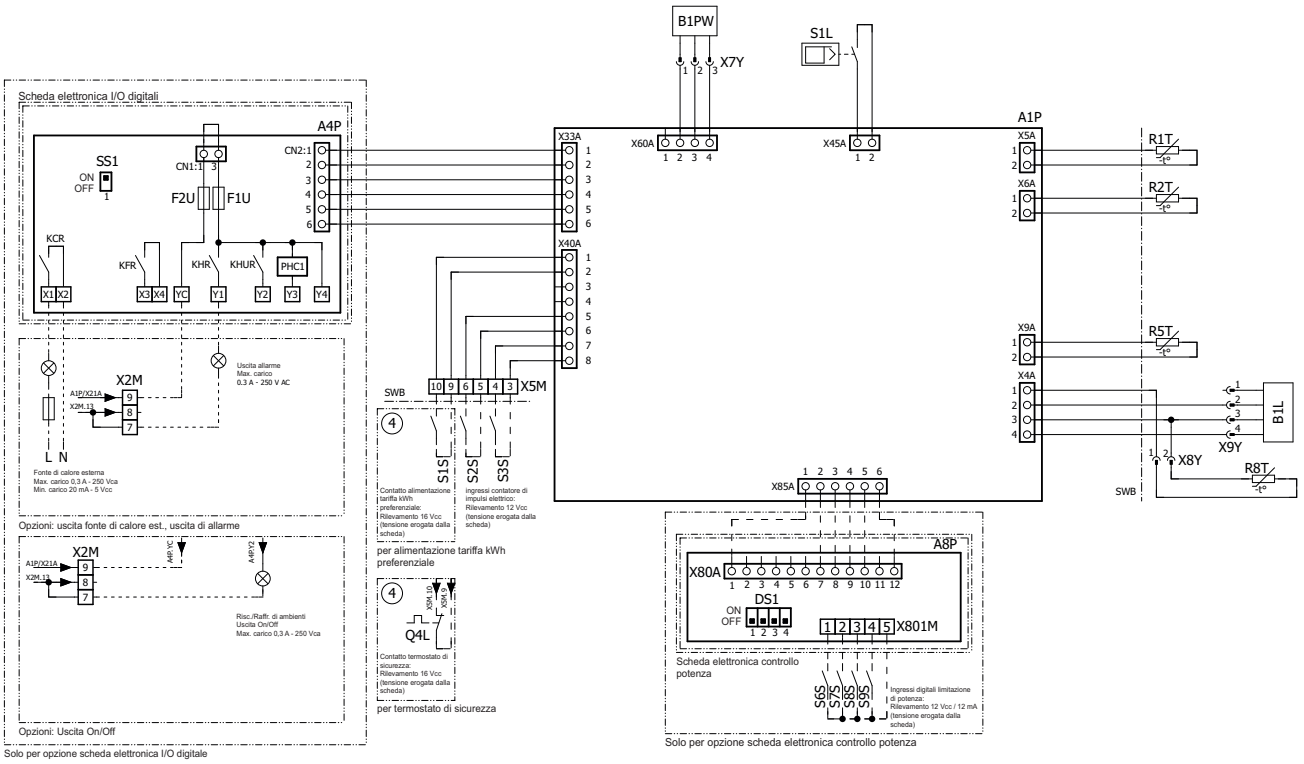

4D120623

EAVH-D6V(G) / EAVX-D6V(G)
EAVH-D9W(G) / EAVX-D9W(G)

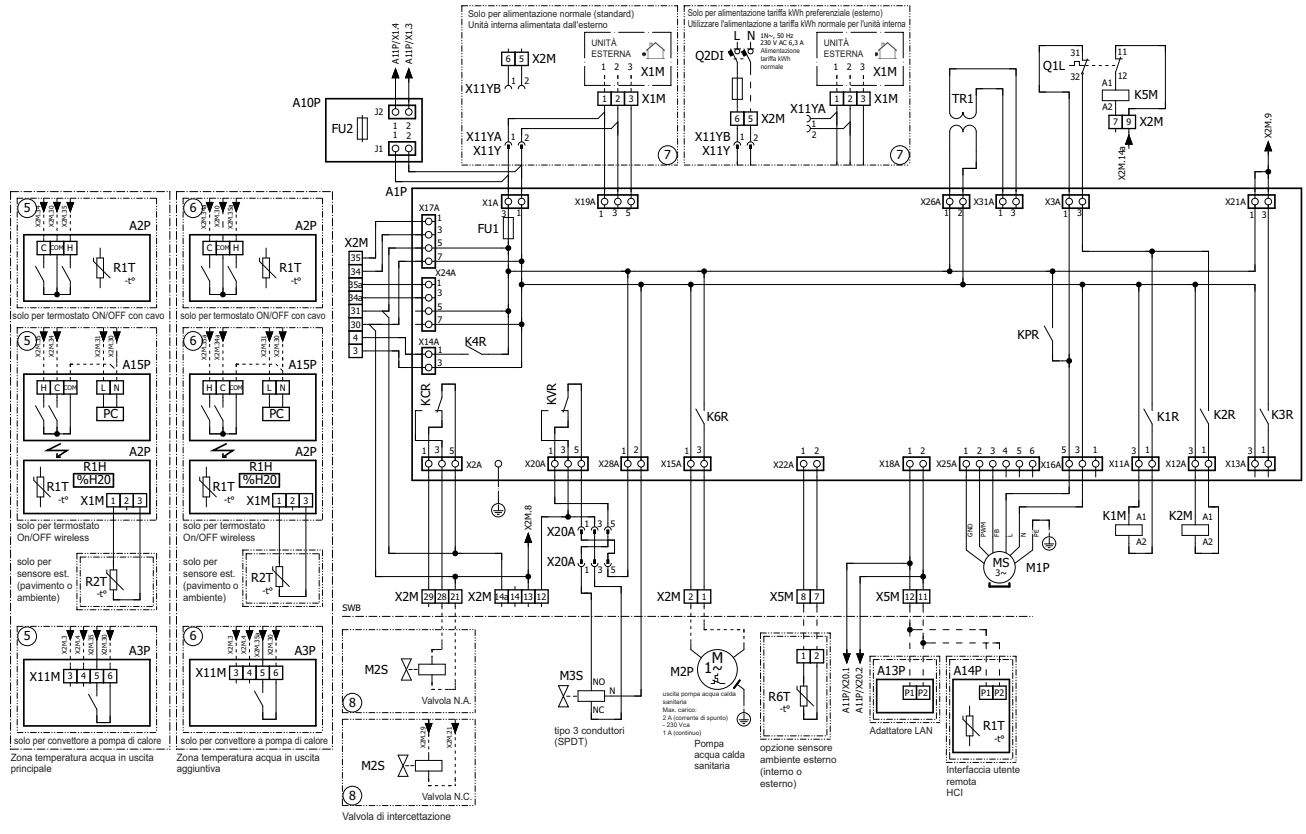

4D120623

9 Schemi elettrici

9 - 1 Schemi elettrici - Monofase

EAVH-D6V(G) / EAVX-D6V(G)
EAVH-D9W(G) / EAVX-D9W(G)

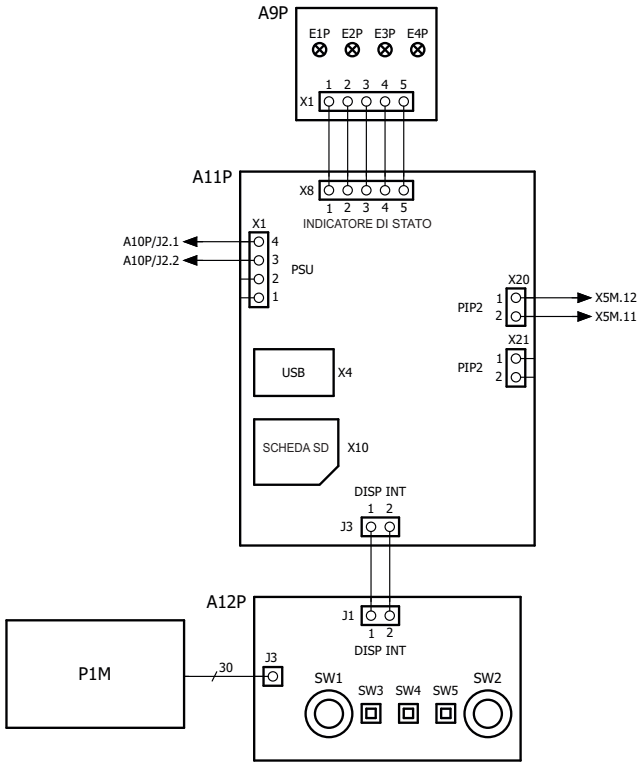

4D120623

10 Schemi di connessione esterna

10 - 1 Schemi di connessione esterna

EAVH-D6V(G)
EAVH-D9W(G)
EAVX-D6V(G)
EAVX-D9W(G)

Schema elettrico - Unità Altherma a pavimento a iniezione di gas

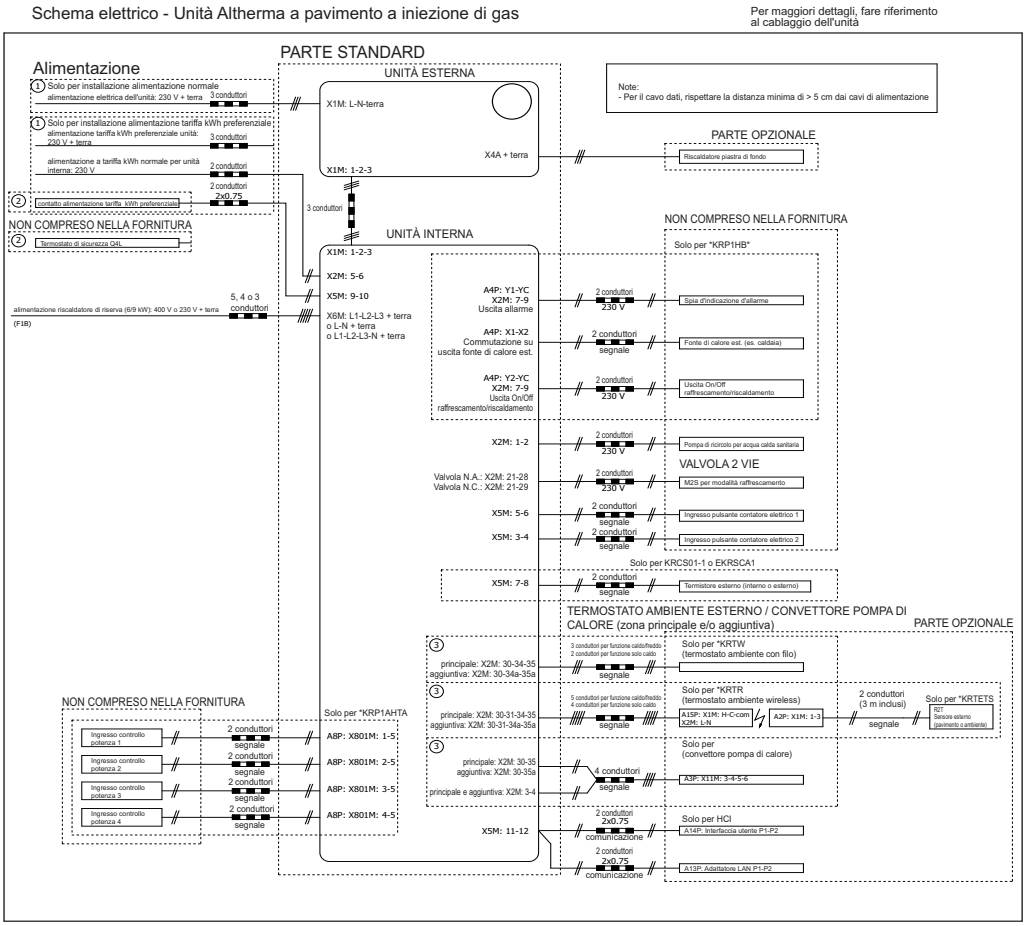

4D120625

11 Installazione

11 - 1 Metodo di installazione

EAVH-D6V(G)
EAVH-D9W(G)
EAVX-D6V(G)
EAVX-D9W(G)

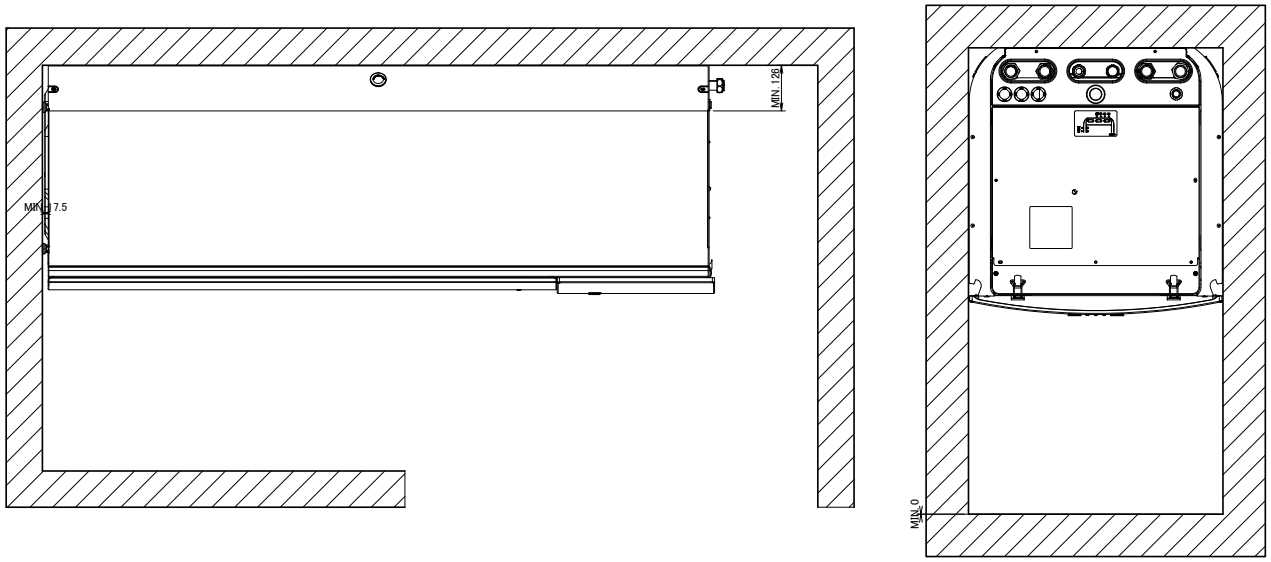

3D121004

12 Campo di funzionamento

12 - 1 Campo di funzionamento

EABH-D6V
EABH-D9W
EABX-D6V
EABX-D9W
EAVH-D6V(G)
EAVH-D9W(G)
EAVX-D6V(G)
EAVX-D9W(G)
EAVZ-D6W
EAVZ-D9W

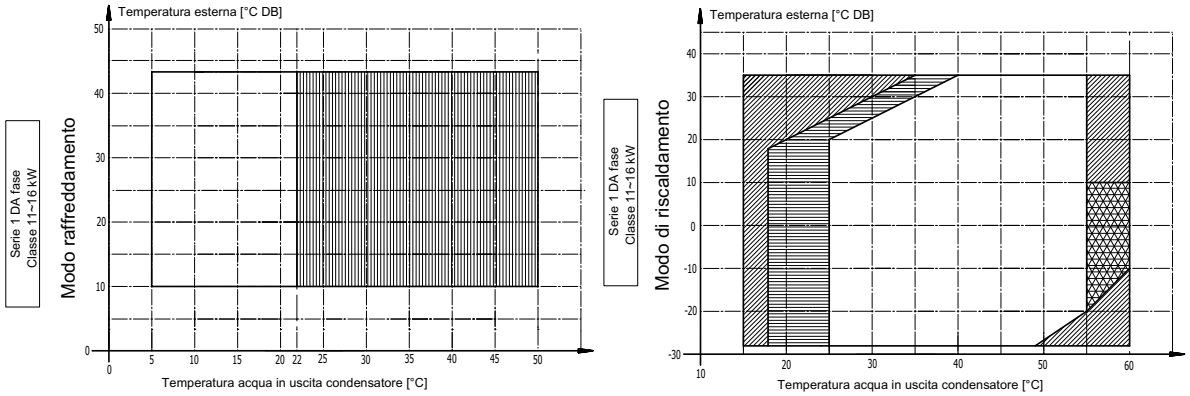

Legenda

- Funzionamento del solo riscaldatore di riserva Senza funzionamento dell'unità esterna
- Funzionamento dell'unità esterna se setpoint ≥ 25°C
- Area di abbassamento
- **Funzionamento dell'unità esterna se il setpoint >55°C e ΔT = 8°C (ΔT = temperatura in uscita – temperatura in entrata)**

Unità inte

Serie DA rnaStandard

Osservazione

In condizioni di alimentazione limitata, l'unità esterna, il surriscaldatore e il riscaldatore di riserva possono funzionare solo separatamente.

Avvertenza

Nelle aree con basse temperature ambiente e umidità elevata, oppure nelle aree caratterizzate da abbondanti nevicate, rimuovere la griglia di aspirazione per assicurare un cElencoorretto funzion non esauriamento.ente delle aree: Austria, Repubblica Ceca, Danimarca, Estonia, Finlandia, Germania, Ungheria, Lettonia, Lituania, Norvegia, Polonia, Romania, Serbia, Slovacchia, Svezia, …

3D121180A

EABH-D6V
EABH-D9W
EABX-D6V
EABX-D9W
EAVH-D6V(G)
EAVH-D9W(G)
EAVX-D6V(G)
EAVX-D9W(G)
EAVZ-D9W

Serie 1 DA fase
Classe 11~16 kW

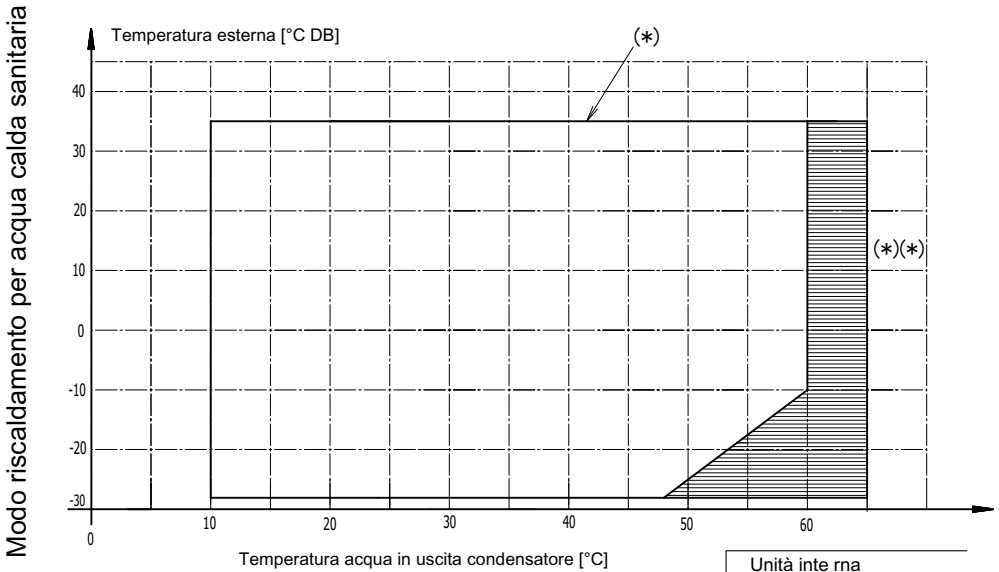

Unità inte rna

Serie DA Standard

Legenda

- Funzionamento del solo riscaldatore di riserva (o del surriscaldatore, se fa parte del sistema) per raggiunger e la temperatura serbatoio di 60°C.

(*) Funzionamento sistema: il sistema è composto da un'unità esterna e un'unità interna e, a seconda del sistema, da un surriscaldatore e/o un riscaldatore di riserva.

Con il funzionamento della sola pompa di calore, la pompa di calore può scaldare acqua calda sanitaria a una temperatura massima di 56°C (a seconda d elle condizioni ambientali esterne).

(*)(*) La temperatura serbatoio fino a 75°C è possibile solo con il funzionamento del surriscaldatore (se presen te nel sistema).

Osservazione

In condizioni di alimentazione limitata (solo EKHW*), l'unità esterna, il surriscaldatore e il riscaldatore di riserva possono funzionare solo separatamente.

3D121181

13 Rendimento idraulico

13 - 1 Perdita di prevalenza unità

EAVH-D6V(G)
EAVH-D9W(G)
EAVX-D6V(G)
EAVX-D9W(G)

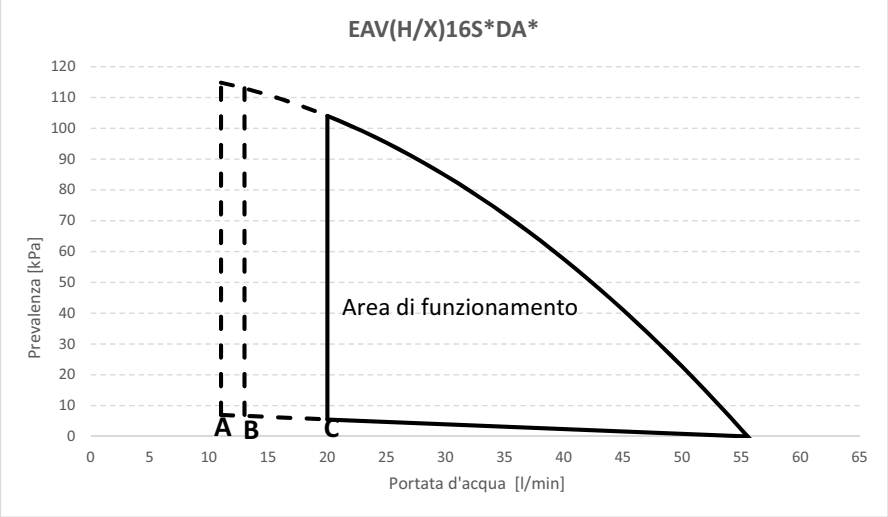

A Portata acqua minima durante il funzionamento normale
B Portata acqua minima richiesta durante il funzionamento del riscaldatore di riserva
C Portata acqua minima durante l'operazione di sbrinamento

Il campo di funzionamento viene esteso alle portate inferiori soltanto se l'unità funziona solo con la pompa di calore.
(Non all'avvio, senza funzionamento Risc Ris, senza funzionamento di sbrinamento).
Vedere le linee tratteggiate

Note

1. La selezione di una portata esterna all'area di funzionamento può danneggiare l'unità o provocarne un malfunzionamento. Vedere anche il range di portata acqua minima e massima ammesse nelle specifiche tecniche.
2. La qualità dell'acqua deve essere conforme alla direttiva UE 98/83 CE.

4D120998

Daikin Europe N.V. Naamloze Vennootschap - Zandvoordestraat 300, B-8400 Oostende - Belgium - www.daikin.eu - BE 0412 120 336 - RPR Oostende

MIX
Paper from responsible sources
FSC® C109049

EEDIT19 **04/19**

Il presente opuscolo è fornito unicamente a scopo informativo e non costituisce un'offerta vincolante per Daikin Europe N.V. Daikin Europe N.V. ha redatto il presente opuscolo secondo le informazioni in proprio possesso. Non si fornisce alcuna garanzia espressa o implicita di completezza, precisione, affidabilità o adeguatezza per scopi specifici relativamente al contenuto, ai prodotti e ai servizi presentati nello stesso. I dati tecnici ed elettrici sono soggetti a modifiche senza preavviso. Daikin Europe N.V. declina espressamente ogni responsabilità per danni diretti o indiretti, nel senso più ampio dei termini, derivanti da o correlati all'uso e/o all'interpretazione del presente opuscolo. Daikin Europe N.V. detiene i diritti di riproduzione di tutti i contenuti.