Sistema Fenix
F-tank



VERIFICA LISTINO AGGIORNATO

go.fiorinigroup.it/pr

Produttore di acqua calda sanitaria F-tank

Unità per la produzione di ACS tramite recupero di calore con stoccaggio nell'accumulo vetroporcellanato incorporato di capacità 200 o 300 litri.

Le pompe di calore tradizionali sono progettate per fornire raffrescamento o produzione di acqua calda sanitaria, ma non contemporaneamente.

Il sistema Fenix abbatte questo limite grazie alla tecnologia di F-tank rendendo la **produzione di ACS contemporanea al raffrescamento o al riscaldamento**.

F-tank consente di portare la temperatura dell'acqua calda fino a: 75°C quando la pompa di calore funziona in raffreddamento e 55°C quando funziona in riscaldamento o solo per la produzione di acqua calda sanitaria.

È possibile raggiungere temperature dell'acqua così alte poiché F-tank sfrutta il recupero del calore di surriscaldamento del ciclo frigorifero. In particolare:

- L'energia necessaria è prelevata direttamente dal gas refrigerante
- La produzione di ACS è SENZA inversione di ciclo
- In estate, con le unità interne che lavorano in raffreddamento, il calore prelevato dagli ambienti è trasferito direttamente all'ACS senza alcun incremento del consumo di energia elettrica (energy recovery function): **l'acqua calda sanitaria è gratuita!**



Informazioni utili

- Scambiatore in acciaio inox per produzione dell'acqua calda sanitaria
- Include 2 resistenze elettriche di back-up gestite da software o in manuale
- Serpentino solare integrato
- Valvola di miscelazione integrata per limitare la temperatura dell'ACS in uscita
- Mobile in lamiera zincata verniciata bianco
- Gestione dinamica del ciclo **anti-legionella**
- Fino a 75°C da ciclo termodinamico in funzionamento estivo
- Recupero di calore e stoccaggio di energia durante il funzionamento in raffreddamento, **acqua calda gratis**
- Vetroporcellanatura secondo norma DIN 4753.8
- Installazione integrata con F-idro (vedi pag. 362)





Avviamento: primo avviamento obbligatorio. Vedi pag. 386

modello	capacità l	cod.	prezzo
F-TANK	200	842030143X	**€ 5.072,00**
F-TANK	300	842030144X	**€ 5.292,00**

F-tank nel sistema Fenix

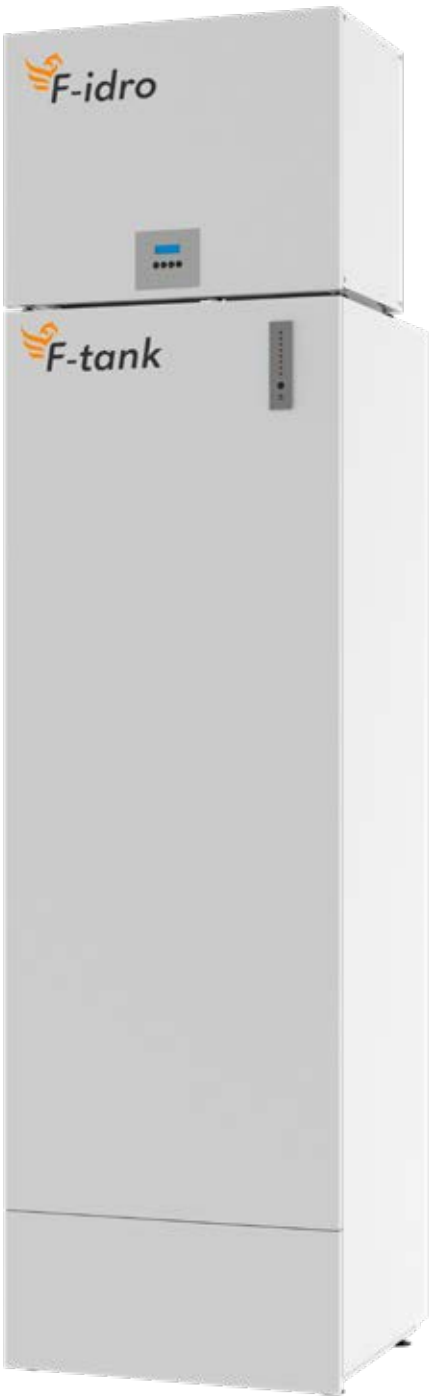

L'unità F-Tank è gestita dal sistema Fenix come ogni altra unità interna, ed è destinato esclusivamente alla produzione di acqua calda sanitaria.

Ciò è possibile perché le unità esterne F-EXT sono equipaggiate con una esclusiva porta di collegamento dedicata all'acqua sanitaria, alla quale può essere connessa solo l'unità F-tank.

Tutte le altre unità interne, invece, sono collegate tramite connessioni refrigeranti standard.

Anche l'impostazione della temperatura desiderata per l'acqua calda è molto semplice: il set point si imposta con un solo pulsante e la temperatura viene indicata tramite interfaccia a led.

La regolazione di F-tank penserà a tutto il resto. L'utente del sistema non si deve preoccupare di nulla: **anche il ciclo anti-legionella è gestito in modo automatico**.

Integrazione con sistemi solari

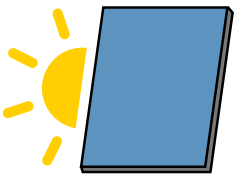

F-Tank può essere collegato ad impianti solari sia a circolazione naturale che a circolazione forzata, grazie al suo serpentino fisso interno.

In questo caso funzionerà da integrazione in modo da fornire acqua calda quando l'efficienza dei pannelli solari è bassa (durante l'inverno o nelle ore notturne) oppure quando c'è una grande richiesta di acqua da parte delle utenze.

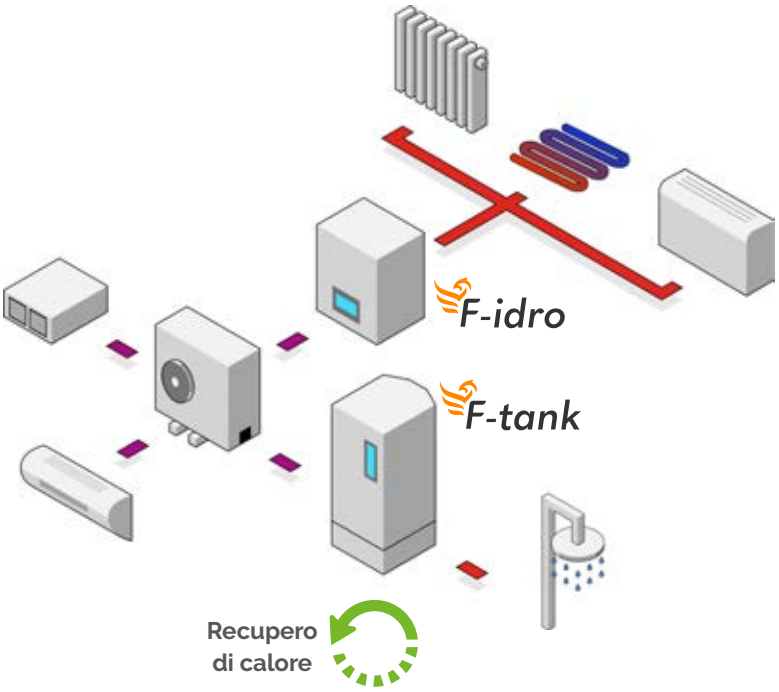

F-tank
Dati tecnici

	Dimensioni senza imballo				Dimensioni con imballo			
capacità l	Wt mm	Ht mm	Lt mm	peso kg	Wt mm	Ht mm	Lt mm	peso kg
200	640	1460	620	103	700	1600	700	115
300	640	1875	620	133	700	2000	700	145

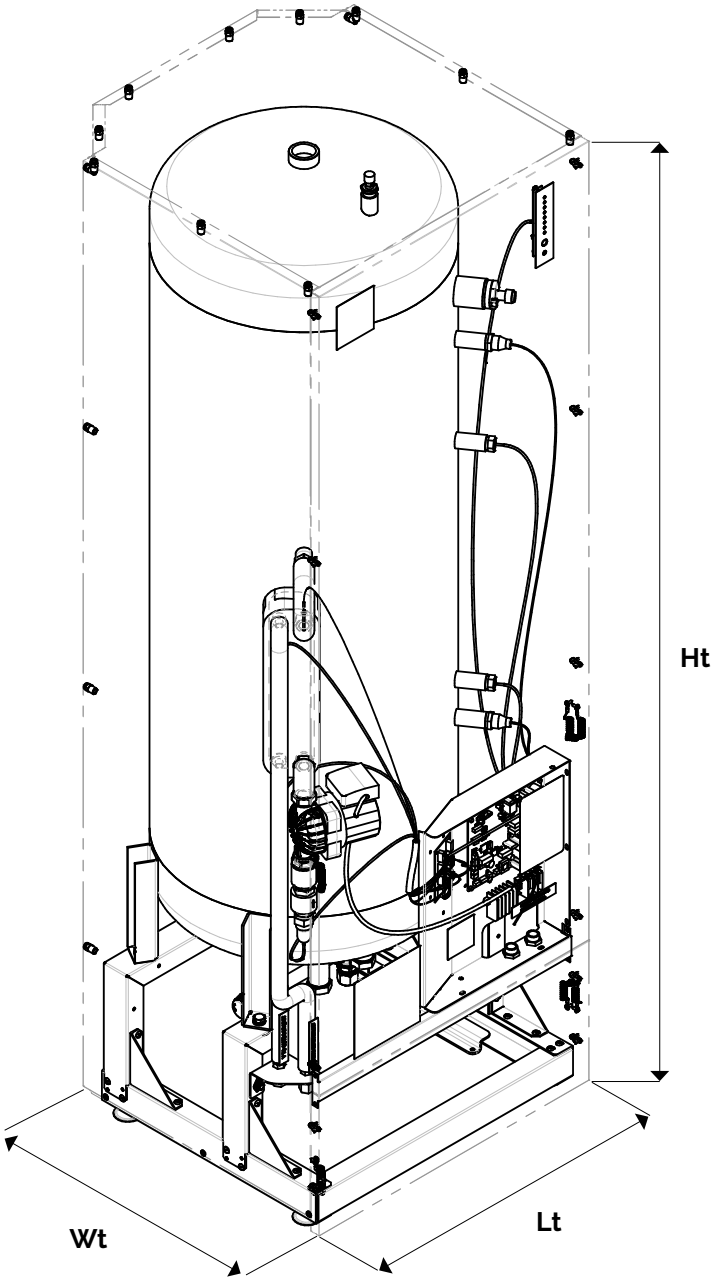

Collegamenti / Connessioni

Rif.	descrizione	connessioni
A1	Ingresso acqua fredda	3/4"
A2	Uscita acqua calda	3/4"
E1	Pozzetto sonda bollitore	7 mm
N1	Uscita serpentino solare	1"
N2	Ingresso serpentino solare	1"
O1	Ingresso circuito refrigerante	3/8"
O2	Uscita circuito refrigerante	3/8"
1	Uscita valvola di sicurezza	1/2"

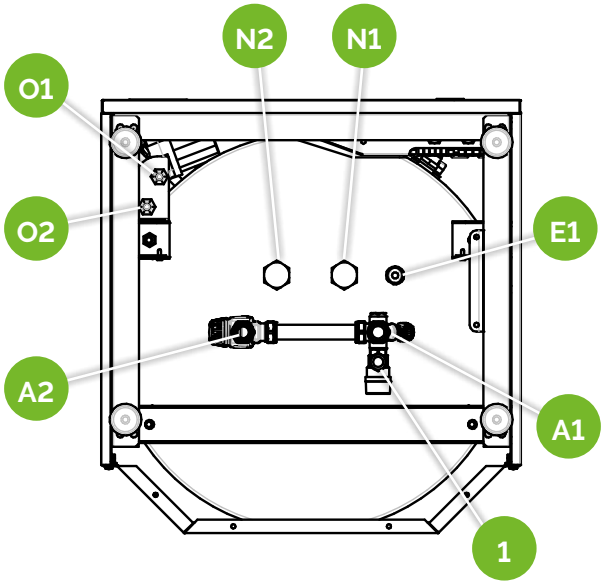

F-tank
Dati tecnici

		F-TANK 200	F-TANK 300
DATI TECNICI			
Alimentazione elettrica	V/Ph/Hz	230/1/50	
Assorbimento elettrico massimo (senza resistenze elettriche)	W	60	
Assorbimento elettrico massimo (con resistenze elettriche)	W	2000	
Attacchi idraulici	pollici	Press Fitting EN 1254-2 per tubo Ø22"	
Attacchi gas	pollici	3/8" SAE	
Attacchi scambiatore solare	pollici	G 1"	
Dimensioni tubo scambiatore solare	mm	33,7 x 1,8	
Superficie scambiatore solare	m^2	1,4	
Lunghezza scambiatore solare	mm	13200	
Materiale scambiatore solare		acciaio al carbonio	
Lunghezza massima tubazione frigorifera	m	10	
Dislivello massimo tra unità interna ed esterna	m	10	
Dislivello massimo tra unità interne (installazione sistema Fenix)	m	5	
Carica aggiuntiva refrigerante R410a (se necessario)	g/m	15 per tubi G 3/8", 20 per G1/2"	
Capacità serbatoio	l	200	300
Pressione massima di esercizio	bar	6	
Livello di potenza sonora	dB(A)	35	

		F-TANK 200		F-TANK 300		
PRESTAZIONI						
Collegato a		F-EXT 50	F-EXT 65	F-EXT 80	F-EXT 110	F-EXT 140
Classe ERP (*)		A	A	A	A	A
Profilo di carico (tapping) (*)		L	L	XL	XL	XL
Efficienza energetica di riscaldamento acqua (*)	η_{WH}	105	104	116	106	112
Consumo annuo di energia elettrica (**)	kWh	979	981	1447	1581	1490
COP DHW (**)		2,53	2,51	2,78	2,57	2,71
Tempo di riscaldamento (a partire da 10°C)	h:m	2:47	2:36	3:04	2:47	2:08
Temperatura di riferimento finale acqua	°C	50	50	48	48	48
Quantità massima acqua miscelata a 40°C	l	240	240	354	354	354

(*): con metodo di prova secondo EN 16147
(**): condizioni climatiche medie



Scarica il materiale informativo

go.fiorinigroup.it/ita/materiale

fiorini

Fiorini Industries S.r.l.
Ph. +39 0543 723197 – Fax +39 0543 720413
Via Zampeschi 119 – 47122 Forlì (FC) – Italy
www.fiorini-industries.com